Showerarm / Bras de douche / brazo de ducha

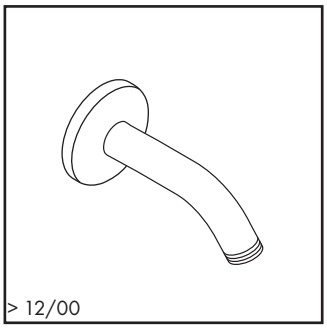


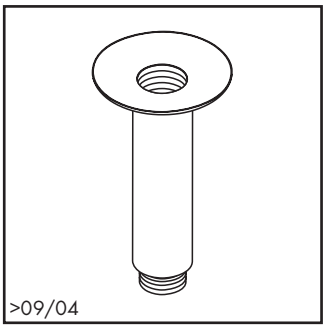


27411xx1 / 27411xx3

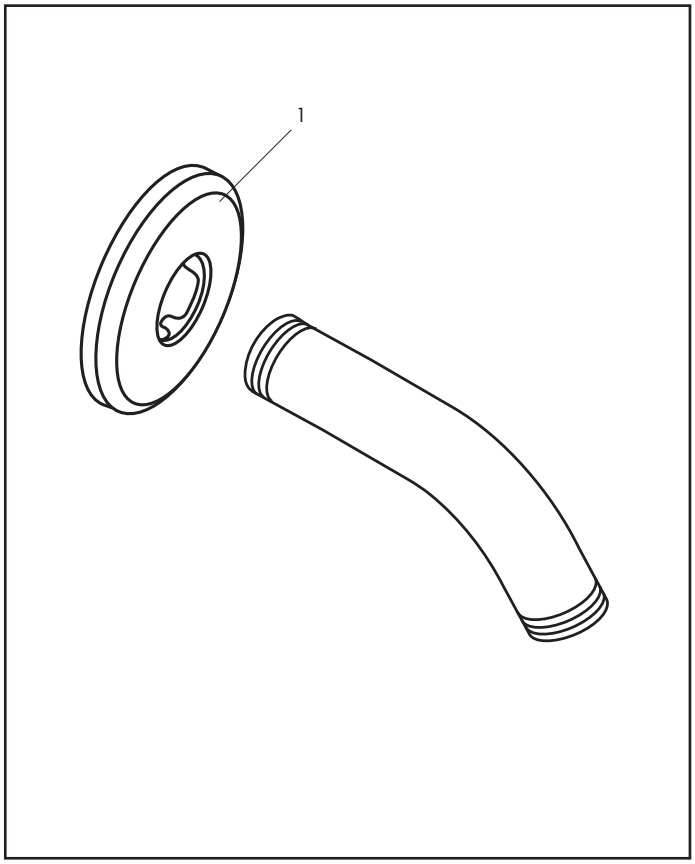


27479xx0

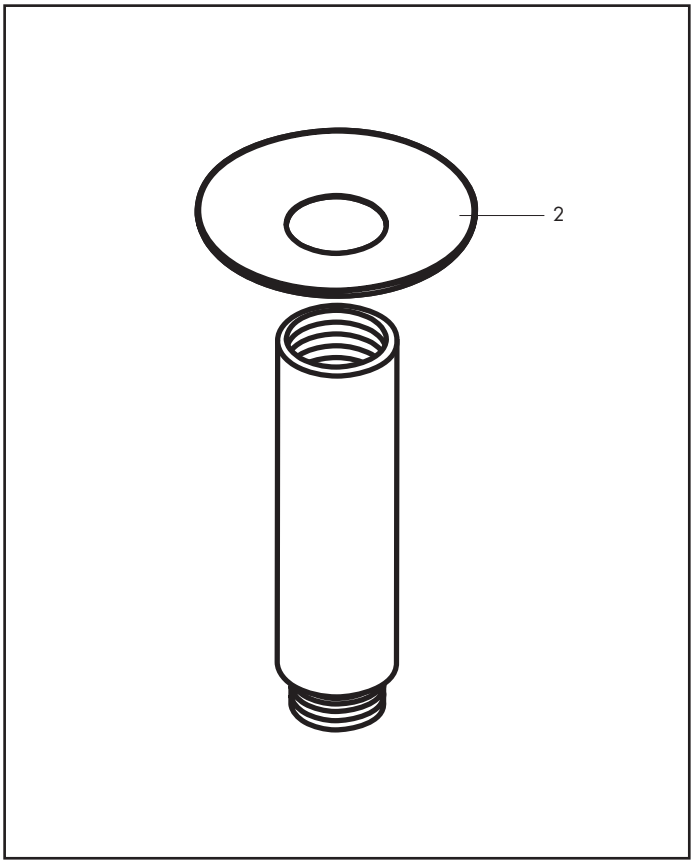


| Pos. | Description | Description | Denominación | No./Nr./N° | | PG |
|---|---|---|---|---|---|---|
| 1 | flange | rosace | florón | 06920xx0 | 1 | 99 |
| 2 | flange | rosace | florón | 97734xx0 | 1 | 6* |



xx = Please see page 2.1 for finish codes / *PG is for Chrome only. See the index for other finishes.
xx = Description des codes couleur page 2.1 / *PG concerne Chromé seulement. Pour les autres, voir dans la liste des réferences.
xx = Para el código de acabados ver página 2.1 / *La PG vale para Cromado solo. Ver el indice para las otras superficies.

Showerarm / Bras de douche / brazo de ducha

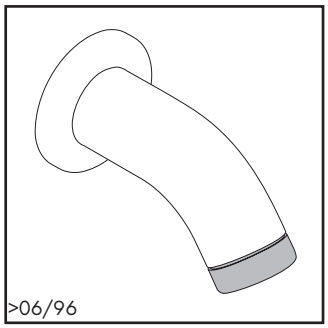


27438xx1

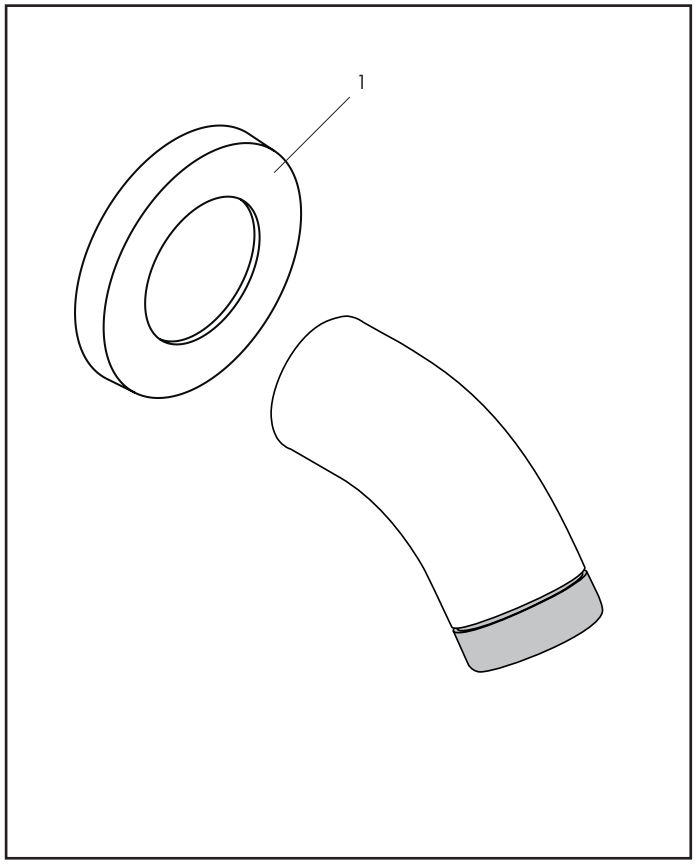


| Pos. | Description | Description | Denominación | No./Nr./N° | | PG |
|---|---|---|---|---|---|---|
| 1 | flange | rosace | florón | 98564xx0 | 1 | 6* |



xx = Please see page 2.1 for finish codes / *PG is for Chrome only. See the index for other finishes.
xx = Description des codes couleur page 2.1 / *PG concerne Chromé seulement. Pour les autres, voir dans la liste des réferences.
xx = Para el código de acabados ver página 2.1 / *La PG vale para Cromado solo. Ver el indice para las otras superficies.

Showerarm / Bras de douche / brazo de ducha

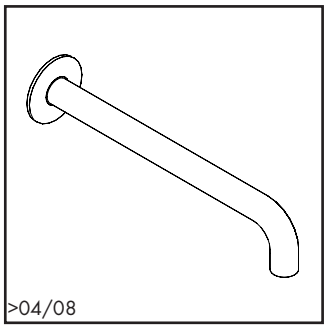


27412xx1

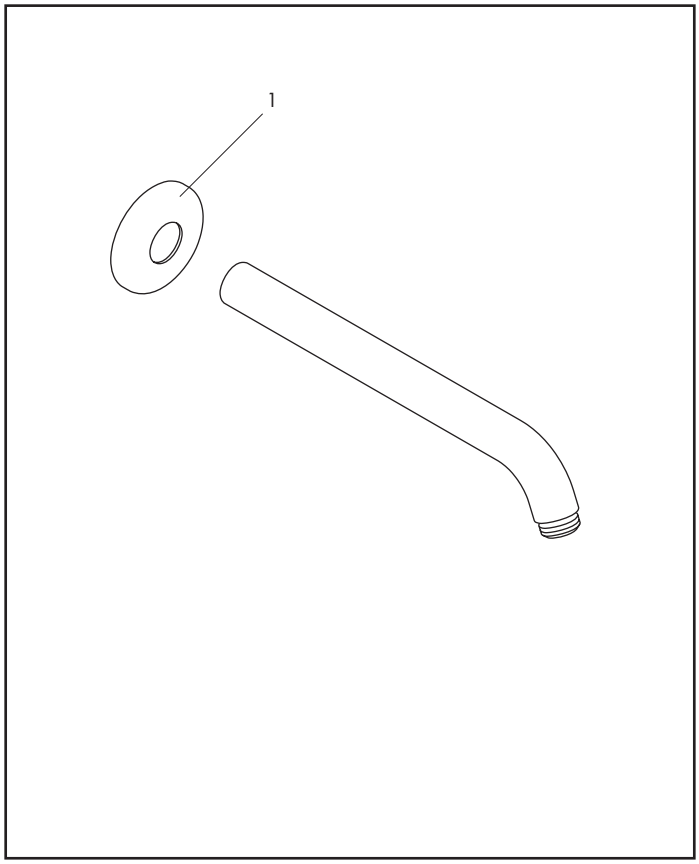


| Pos. | Description | Description | Denominación | No./Nr./N° | | PG |
|---|---|---|---|---|---|---|
| 1 | flange | rosace | florón | 28454xx0 | 1 | 4* |



xx = Please see page 2.1 for finish codes / *PG is for Chrome only. See the index for other finishes.
xx = Description des codes couleur page 2.1 / *PG concerne Chromé seulement. Pour les autres, voir dans la liste des réferences.
xx = Para el código de acabados ver página 2.1 / *La PG vale para Cromado solo. Ver el indice para las otras superficies.

**Axor® Terrano®**

Showerarm / Bras de douche / brazo de ducha

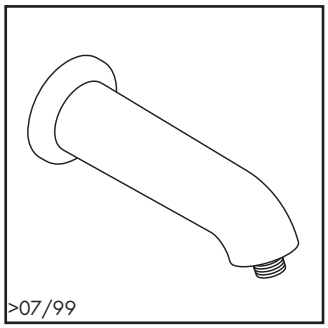


27448xx1

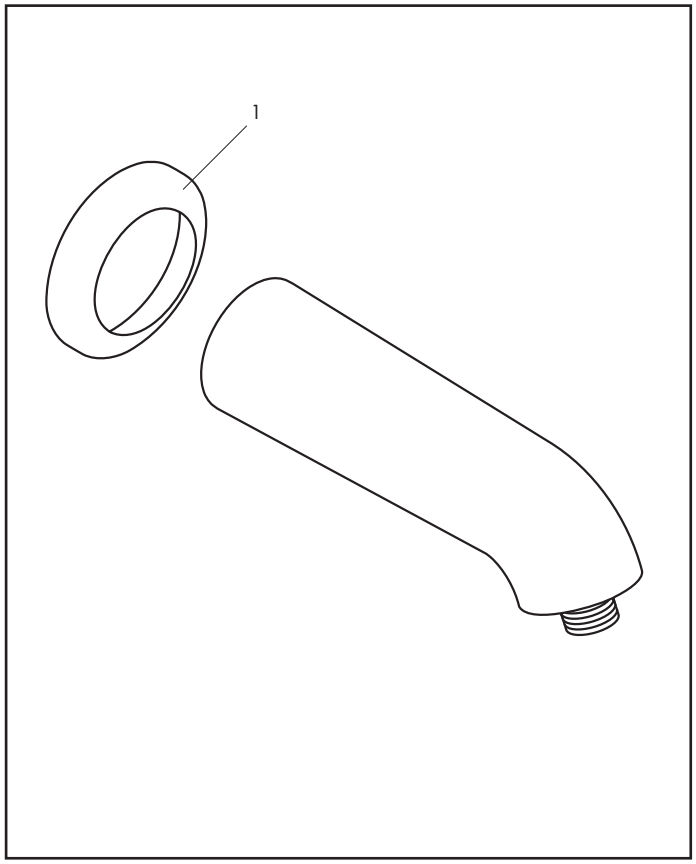


| Pos. | Description | Description | Denominación | No./Nr./N° | | PG |
|---|---|---|---|---|---|---|
| 1 | escutcheon | rosace | florón | 98564xx0 | 1 | 6* |



xx = Please see page 2.1 for finish codes / *PG is for Chrome only. See the index for other finishes.
xx = Description des codes couleur page 2.1 / *PG concerne Chromé seulement. Pour les autres, voir dans la liste des réferences.
xx = Para el código de acabados ver página 2.1 / *La PG vale para Cromado solo. Ver el indice para las otras superficies.